tZLE950

高速中间轴承

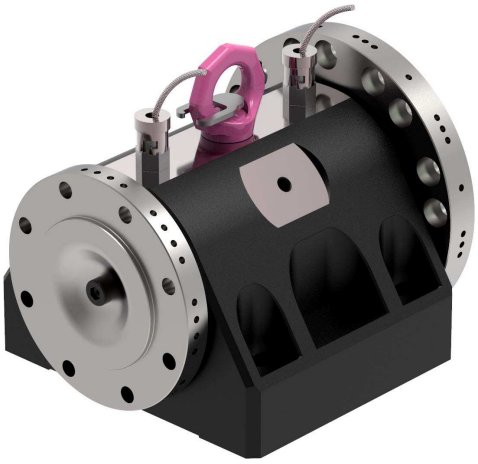

描述

tZLE950中间轴承承受支撑载荷，从而减少了测试台架其余部分的负荷。高品质主轴轴承的使用保证了精确的运转。借助客户定制的可更换适配器，可以直接使用 t700 和 t800 系列的多种轴以及 t600 和 t1000 系列的多个联轴器。借助轴承筒和轴台的特殊变型，可以让中间轴承满足客户的个性化需求。

运行范围

扭矩： 最大 1000 Nm

转速： 最高 25000 rpm

优势

- 极高的运行速度
- 精确运转
- 降低被测单元和测功机的负担
- 免润滑轴承
- 集成的温度测量点

tectos gmbh | gradnerstrasse 145 | 8054 graz | austria | t +43 316 228617 | f +43 316 228617-15 | info@tectos.at | www.tectos.at

tZLE950 轴承筒 D90		
安装长度 L	[mm]	150
最大扭矩 T_{max}	[Nm]	1000
最大转速 n_{max}	[rpm]	25000
惯量 J	[kgm^2]	6.99E-04
重量 m	[kg]	6.93
最低轴承温度 ϑ_{min}	[°C]	0
最高轴承温度 ϑ_{max}	[°C]	+80

tZLE950 轴承筒 D105		
安装长度 L	[mm]	150
最大扭矩 T_{max}	[Nm]	1000
最大转速 n_{max}	[rpm]	25000
惯量 J	[kgm^2]	6.99E-04
重量 m	[kg]	9.94
最低轴承温度 ϑ_{min}	[°C]	0
最高轴承温度 ϑ_{max}	[°C]	+80

tZLE950 轴台		
安装长度 L	[mm]	150
最大扭矩 T_{max}	[Nm]	1000
最大转速 n_{max}	[rpm]	25000
惯量 J	[kgm^2]	6.99E-04
重量 m	[kg]	15.89
最低轴承温度 ϑ_{min}	[°C]	0
最高轴承温度 ϑ_{max}	[°C]	+80

tectos gmbh | gradnerstrasse 145 | 8054 graz | austria | t +43 316 228617 | f +43 316 228617-15 | info@tectos.at | www.tectos.at

tZLE950

高速中间轴承

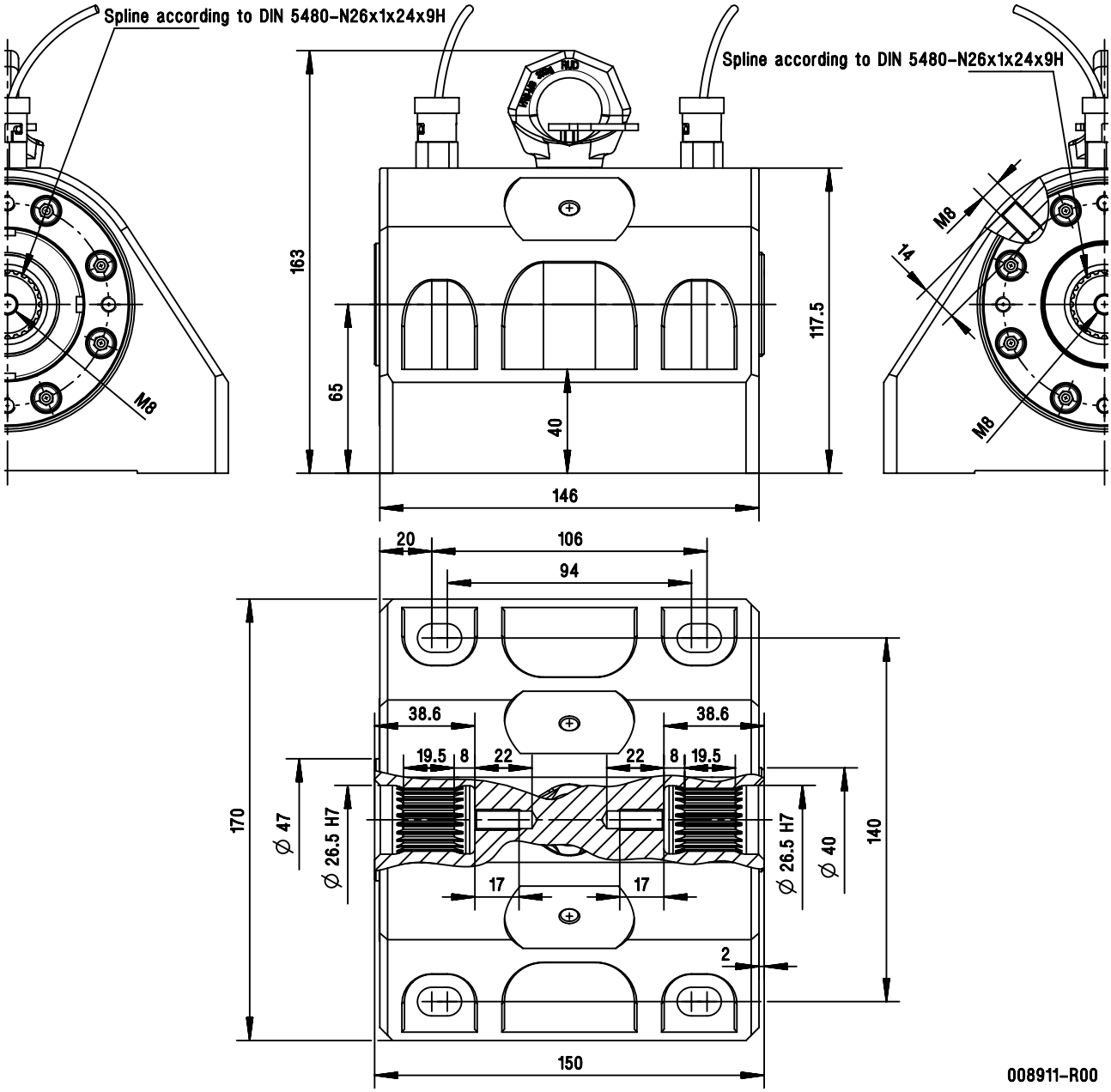

tectos gmbh | gradnerstrasse 145 | 8054 graz | austria | t +43 316 228617 | f +43 316 228617-15 | info@tectos.at | www.tectos.at

tZLE950

高速中间轴承

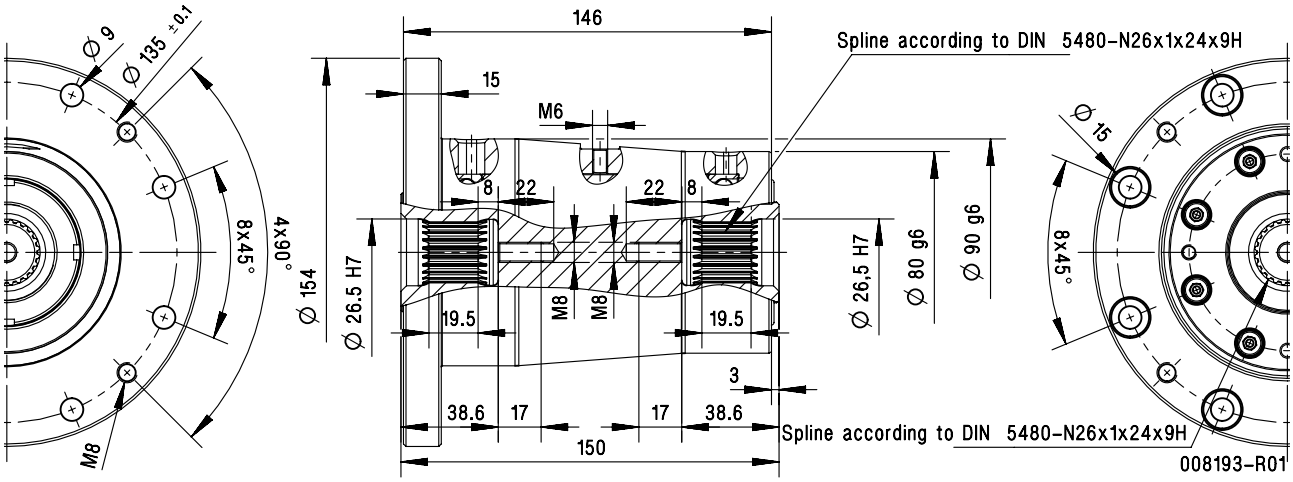

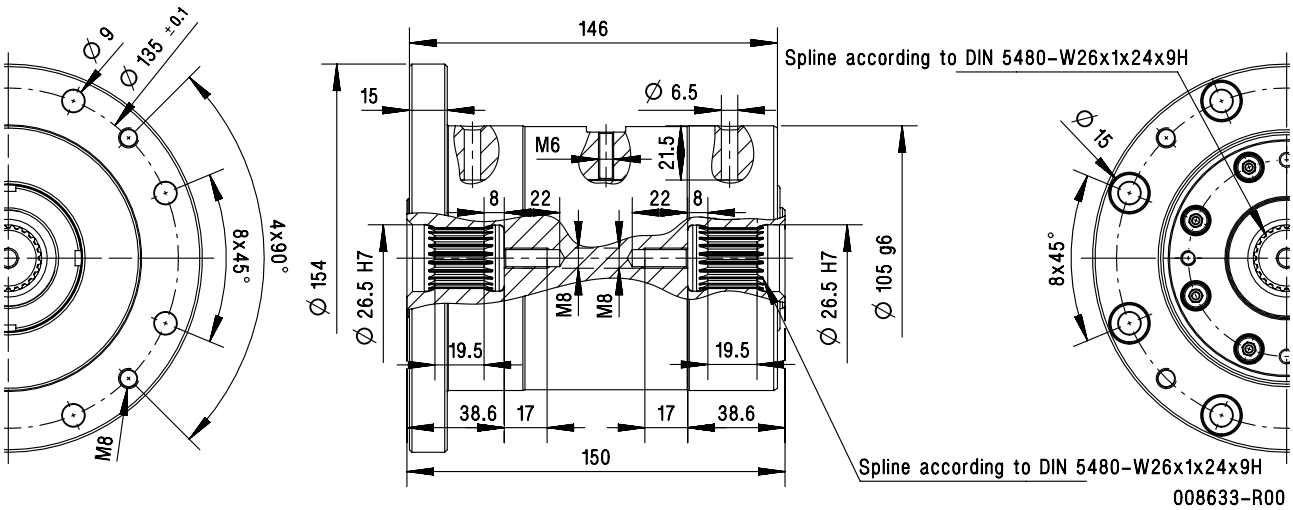

tectos gmbh | gradnerstrasse 145 | 8054 graz | austria | t +43 316 228617 | f +43 316 228617-15 | info@tectos.at | www.tectos.at